SMA PLUG

для коаксіального кабелю RG316D

RoHS СУМІСНИЙ

DX-3-01-478

ТЕХНІЧНИЙ ПАСПОРТ | РЕД. 1.0

МЕХАНІЧНЕ КРЕСЛЕННЯ

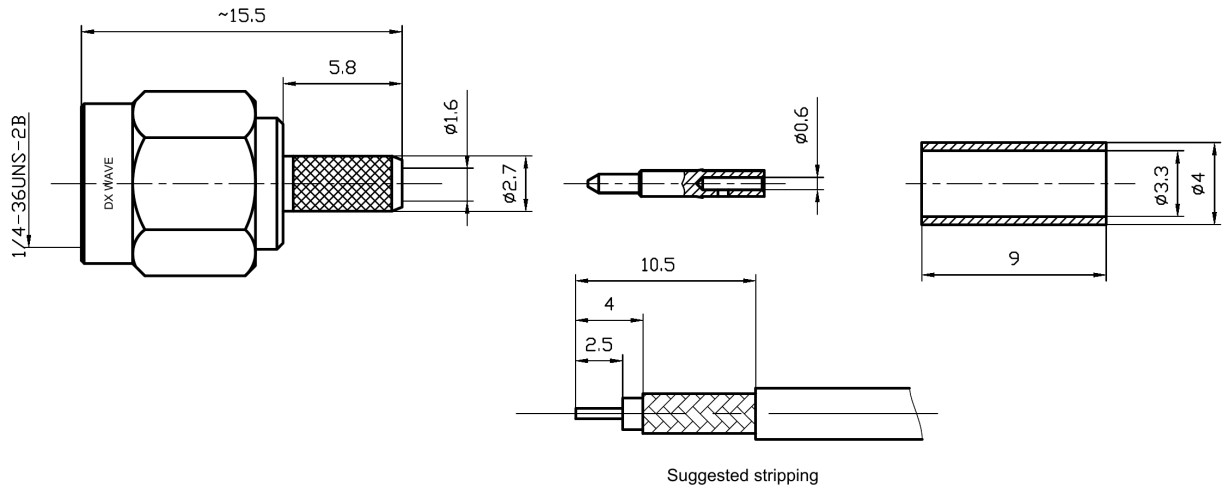

50 Ω	0-11 ГГц	1.35 макс.	350 В макс.
ХВИЛЬОВИЙ ОПІР	ЧАСТОТНИЙ ДІАПАЗОН	КСХН	МАКС. НАПРУГА

МЕХАНІКА ТА МАТЕРІАЛИ

ІНТЕРФЕЙС	**MIL-STD-348 / IEC 60169-15**
ТИП КАБЕЛЮ	**RG316D**
ЦЕНТРАЛЬНИЙ КОНТАКТ	**Латунь, позолота**
ІЗОЛЯТОР	**PTFE**
КОРПУС	**Латунь, позолота**
ОБТИСКНА ГІЛЬЗА	**М'яка мідь, позолота**

ЕЛЕКТРИЧНІ ДАНІ ТА МАРКУВАННЯ

КСХН	**1.35 макс.**
ПРОБИВНА НАПРУГА	**1000 В мін.**
РОБОЧА НАПРУГА	**350 В макс.**
ПАКУВАННЯ	**1 шт. у пакеті**
ЛАЗЕРНЕ МАРКУВАННЯ	**DX WAVE**
НОМЕР ДЕТАЛІ	**DX-3-01-478**
ДАТА НА ЕТИКЕТЦІ	**WW/YY (тиждень/рік)**