N PLUG TO SMA JACK ADAPTOR

RoHS СУМІСНИЙ

DX-3-17-181

ТЕХНІЧНИЙ ПАСПОРТ | РЕД. 1.0

МЕХАНІЧНЕ КРЕСЛЕННЯ

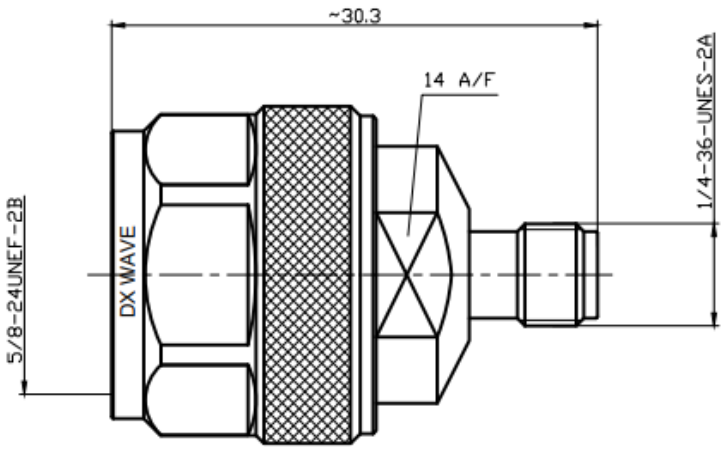

50 Ω	0-18 ГГц	≤1.3	350 В
ХВИЛЬОВИЙ ОПІР	ЧАСТОТНИЙ ДІАПАЗОН	КСХН	МАКС. НАПРУГА

МЕХАНІКА ТА МАТЕРІАЛИ

ІНТЕРФЕЙС	**MIL-STD-348**
ЦЕНТРАЛЬНИЙ КОНТАКТ	**Фосфориста бронза, позолота**
ІЗОЛЯТОР	**PTFE**
КОРПУС	**Латунь, покриття потрійним сплавом**

ЕЛЕКТРИЧНІ ДАНІ ТА МАРКУВАННЯ

КСХН	**≤1.3**
ВНЕСЕНІ ВТРАТИ	**≤0.2 dB**
ПРОБИВНА НАПРУГА	**500 В**
РОБОЧА НАПРУГА	**350 В**
ПАКУВАННЯ	**1 шт. у пакеті**
ЛАЗЕРНЕ МАРКУВАННЯ	**DX WAVE**
НОМЕР ДЕТАЛІ	**DX-3-17-181**
ДАТА НА ЕТИКЕТЦІ	**WW/YY (тиждень/рік)**